H29大分県高等学校新人剣道大会

11／11･12

別府市民体育館
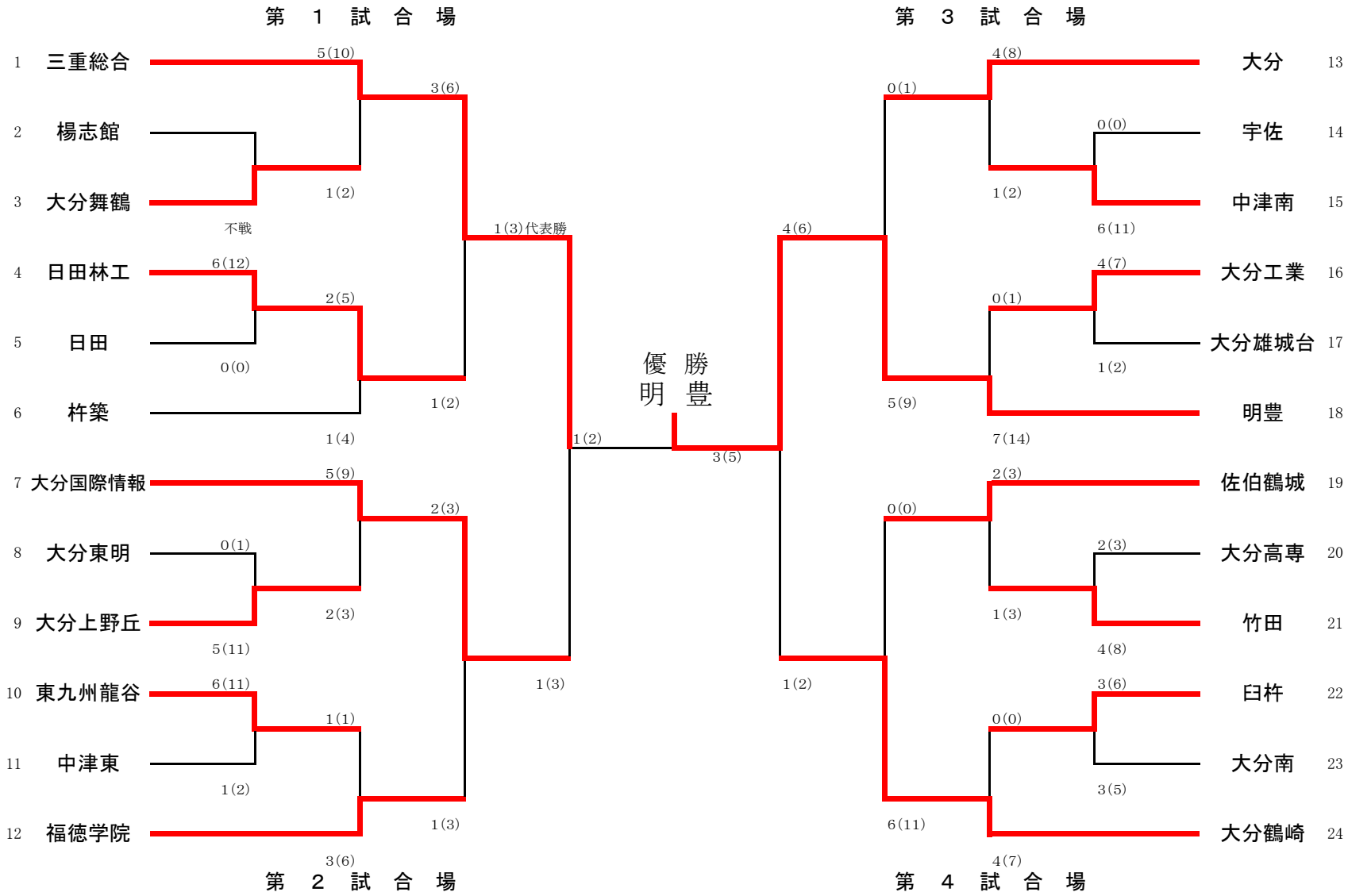
男子団体戦